DIN 15237

TORNILLO ELEVADOR (CANGILÓN)

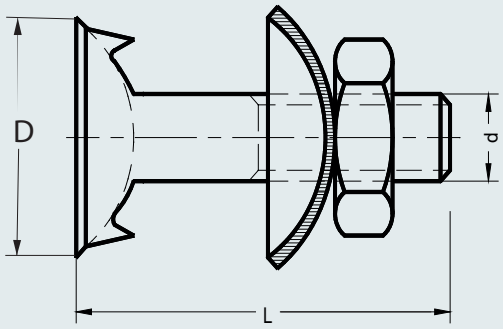

MATERIAL: ACERO PULIDO

RECUBRIMIENTO: CINCADO

APLICACIÓN: Tornillo especial elevador para uniones de Cangilón.

	Acero					Acero inoxidable			
Medida "d"	**M 6**	**M 7**	**M 8**	**M 10**	**M12**	**M 7**	**M 8**	**M 10**	**M12**
Paso	1	1	1,25	1,5	1,75	1	1,25	1,5	1,75
D	20		28	35	42		28	35	42

L	**Peso x1000 Ud Kg**								
15									
20									
22		18,00				*			
25	15,00	19,00	26,00	46,00		*	*		
27						*	*		
30		20,00	28,00	48,20		*	*	*	
35		24,90	30,00	50,60	82,00	*	*	*	
40		29,00	31,00	53,20			*	*	*
45				52,00	85,00		*		
50			34,00	58,20	89,00			*	*
60				63,30	96,00				*
70									
80									
90									
100									

ROSMIL
LINKING IDEAS to REALITY